RJ-45-Kabel-Verschraubung mit IP-Schutz

8-polig - EMV Ausführung
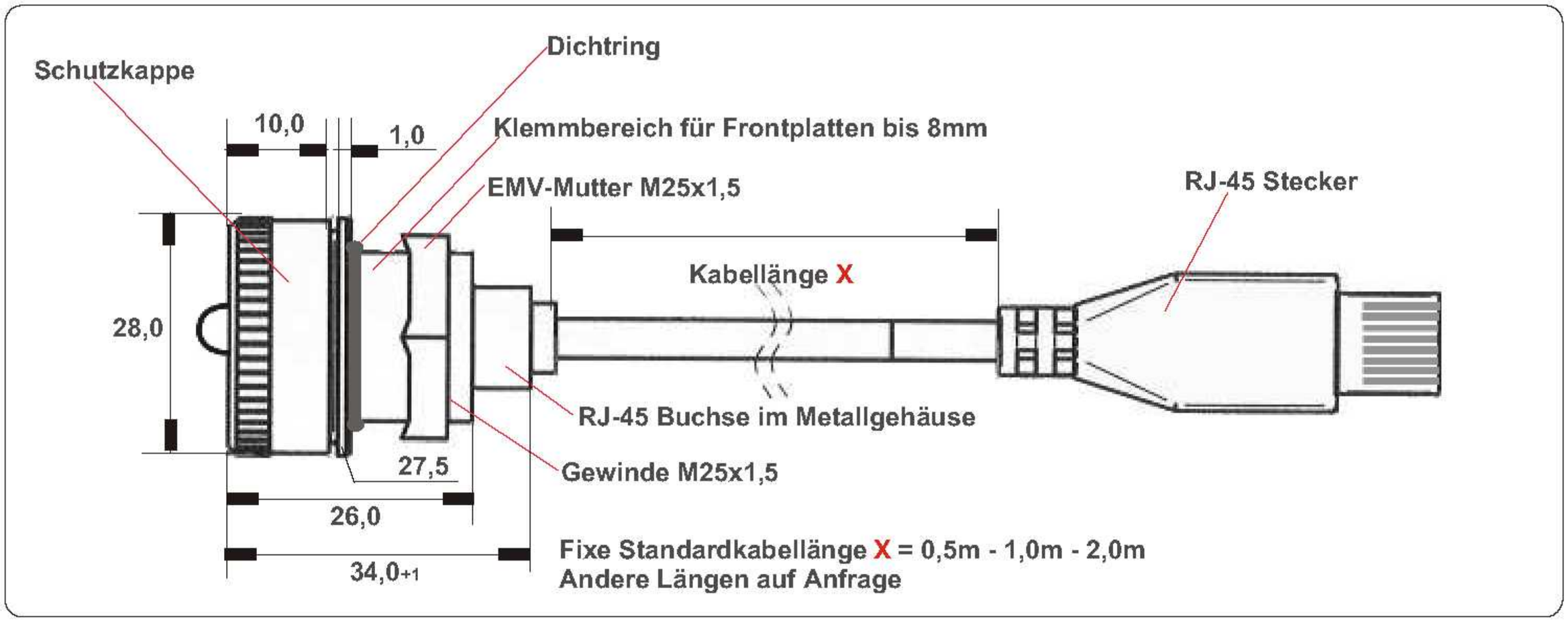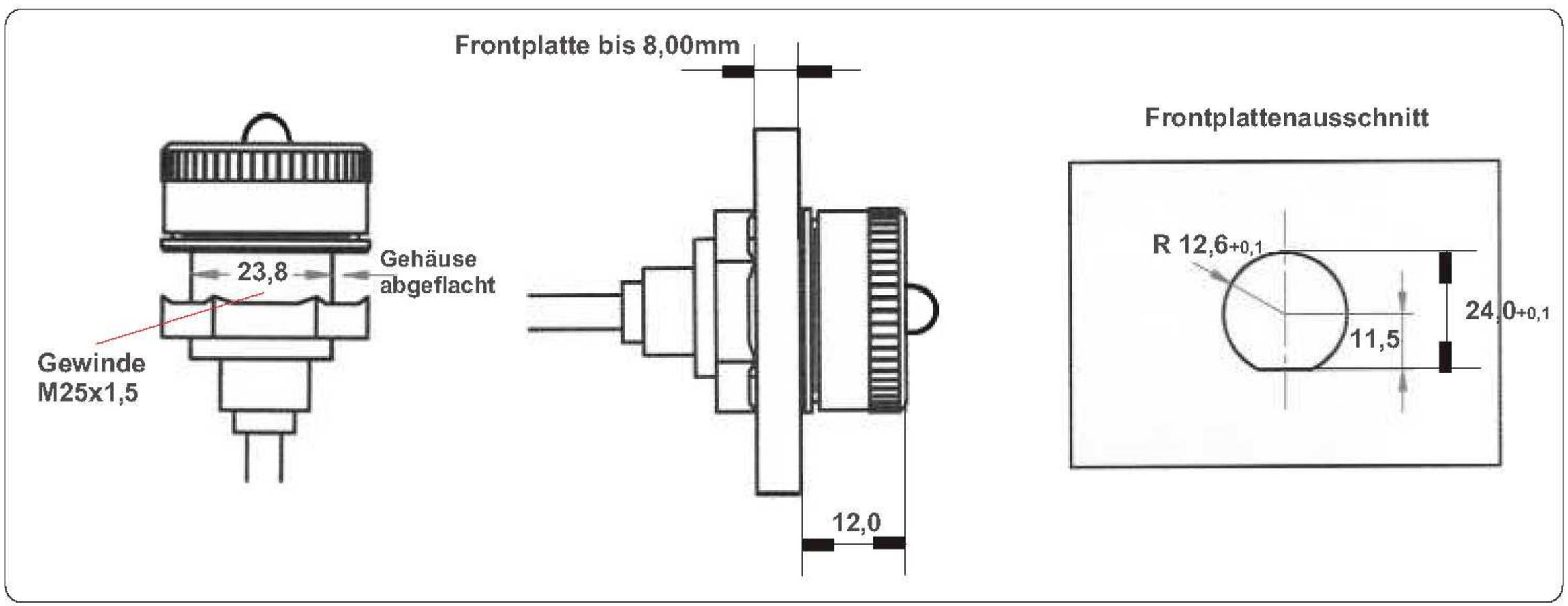
und Schutzkappe aus Metall (IP 66)